NISHIO http://www.nishio-rent.co.jp/

業界初 あらゆるシーンに! 新世代作業車!! スカイパワー!!

- 貨物車登録のため、荷物の運搬が可能(最大1,200kg)
- スライドデッキでより広い作業床の確保(最大4,670×3,240mm)
- ローラージャッキ装備のため、ブーム伸長後作業しながら車両移動が可能
- 8t限定中型免許で運転できます

YX50TG

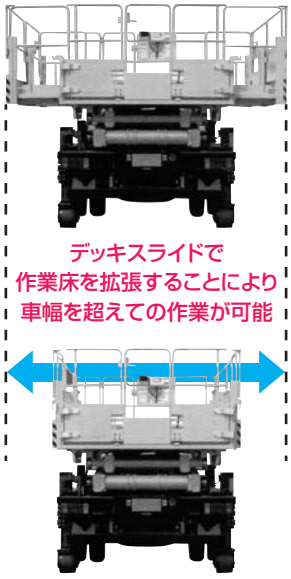

デッキスライドで
作業床を拡張することにより
車幅を超えての作業が可能

仕様

●型式・名称	
型式	YX50TG
名称	垂直昇降(シザース)型高所作業車
●デッキ	
積載荷重	1,200kg(作業床拡張なしの場合)
拡張時固定部	700kg(左右拡張の場合)
拡張床毎	下記積載表参照
最大地上高	5.0m
内側寸法	
(格納時)	4,980×2,070×1,000mm
(両側拡張時)	4,670×3,240×1,000mm
拡張デッキ部	570mm
●昇降装置	
昇降方式	油圧シリンダ
昇降速度	上昇50sec 下降50sec
●ローラジャッキ	
ジャッキ張出幅	1,820mm(ローラ中心間)
許容路面傾斜	車両前後5度(8.7%勾配) 車両左右3度(5.2%勾配)
●安全装置	
油圧系安全装置、緊急停止装置(エンジン停止装置と兼用)、ジャッキ・デッキインターロック、車体傾斜規制装置、過積載規制装置、作業床下降警報装置、作業床高さ規制装置、走行作業警報装置	
●その他の装置	
エンジン始動・停止装置、オートアクセル装置、水準器	
●標準付属品	
ジャッキベース、タイヤ輪止め	
●車両諸元	
架装シャシ	4tクラス

■作業床各部の積載荷重は下記の通りです。

	左側のみ拡張の場合	右側のみ拡張の場合	左右拡張の場合	拡張無しの場合
左側拡張部積載荷重	250kg	–	250kg	–
右側拡張部積載荷重	–	250kg	250kg	–
固定部積載荷重	950kg	950kg	700kg	1,200kg

■YX50TGを運転・操作するには以下の資格が必要です。
・高所作業車特別教育　・中型車(8t)限定以上の自動車運転免許
■移動作業を行う場合には次の条件を遵守してください。
・所轄の警察署にて道路使用許可を得てください。
・保安施設によって作業エリアを確保してください。
・移動操作は地上作業指導者の誘導に従ってください。
・平坦で堅固な場所においてのみ、移動作業を行ってください。

寸法表

架装シャシにより異なります。

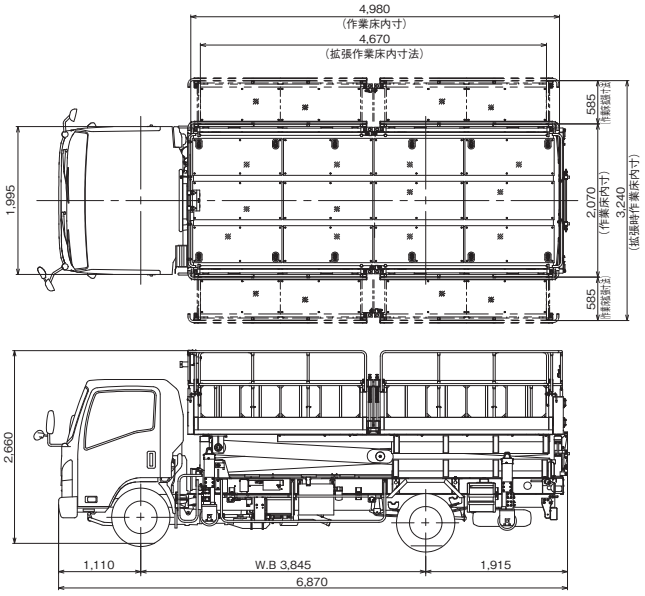

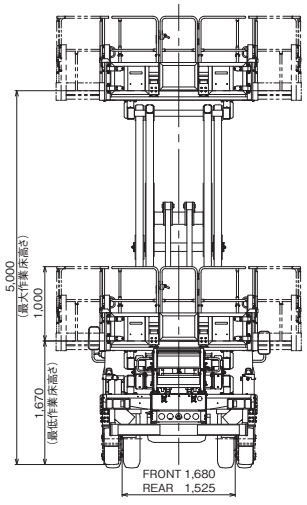

新型高所作業車ラインナップ!

ローラージャッキ採用で高所の連続作業が可能!

遮音壁点検車 ●YZ30FC

コンパクトな2tベース車両の点検車!
アウトリガー無しで設置幅1.8mを実現!

バスケット	最大荷重	200kg
	A 最大地下深さ	2,820mm
	B 最大地上高	3,950mm
	C 最大作業半径	3,345mm
	内側寸法	1,180*600*1,000mm
	首振角度	90度(格納位置から右回り)
マスト	伸縮方法	3段油圧伸縮方式+油圧シリンダ(マストスライド)
	マスト長さ	2.25~5.25+0.95m(マストスライド)
	伸縮ストローク	3.95m(マストスライド含む)
	チルト角度	前倒6度/後倒6度
ブーム	伸縮方式	2段油圧伸縮方式
	ブーム長さ	2.27~3.27m
	伸縮ストローク	1.0m
●車両諸元		
架装シャーシ 2tクラス		

移動式高所作業車 ●YX60M

デッキの上からトラックの移動と操作が可能!
高所での連続作業の効率化を実現!

●型式・名称	
型式	YX60M
名称	垂直昇降型移動式高所作業車
●デッキ	
最大積載荷重	450kg(拡張作業床部150kg)
最大地上高	5.8m
内側寸法	
(格納時)	2,595×1,670×1,000mm
(両側拡張時)	2,595×2,840×1,000mm
拡張デッキ部	585mm
●ジャッキ	
張幅	前1,600mm 後1,600mm
ジャッキストローク	510mm
●車両諸元	
架装シャーシ 2tクラス	

垂直昇降型高所作業車 ●YX50TG

業界初!! 貨物車登録のため、高所作業車での貨物の運搬が可能(最大1.2t)
スライドデッキ装備でより広い作業床(最大4,670×3,240mm)

●型式・名称	
型式	YX50TG
名称	垂直昇降(シザース)型高所作業車
●デッキ	
積載荷重	1,200kg(作業床拡張なしの場合)
拡張時固定部	700kg(左右拡張の場合)
拡張床毎	下記積載表参照
最大地上高	5.0m
内側寸法	
(格納時)	4,980×2,070×1,000mm
(両側拡張時)	4,670×3,240×1,000mm
拡張デッキ部	570mm
●車両諸元	
架装シャーシ 4tクラス	

トンネル点検車 ●YX60TC

トンネル点検に最適!
スライドデッキ装備で、広さと安全性を確保!

型式		YX60TC
作業床高 (mm)	最高	6,500
	最低	1,670
積載荷重 (kg)		450(拡張部:150)
機体寸法 (mm)	全長	4,770
	全幅	1,695
	全高	2,620
作業台寸法 (mm)	全長	2,260
	全幅	1,470+(拡張部:585)
	手すり高	1,000
必要免許		高所作業特別教育 中型免許(8t未満)
●車両諸元		
架装シャーシ 2tクラス		

総合レンタル業のパイオニア
西尾レントオール株式会社

お問い合わせ

・このチラシは2019年7月現在のものです
・予告なくチラシ内容に変更が出る場合がございます

201907-6151-001