NISHIO http://www.nishio-rent.co.jp/

頼れる機動力マシン AT-170TG

車幅2t車程度 ＝

3t車架装最大の地上高17m

垂直・水平移動と斜め上下移動

ブーム伸縮･起伏･旋回、バスケット首ふりを統合制御して、あらゆる方向に直線移動します。

操作レバー1本で垂直・水平移動簡単

簡単操作
上部操作パネル

■外観図 単位(mm)

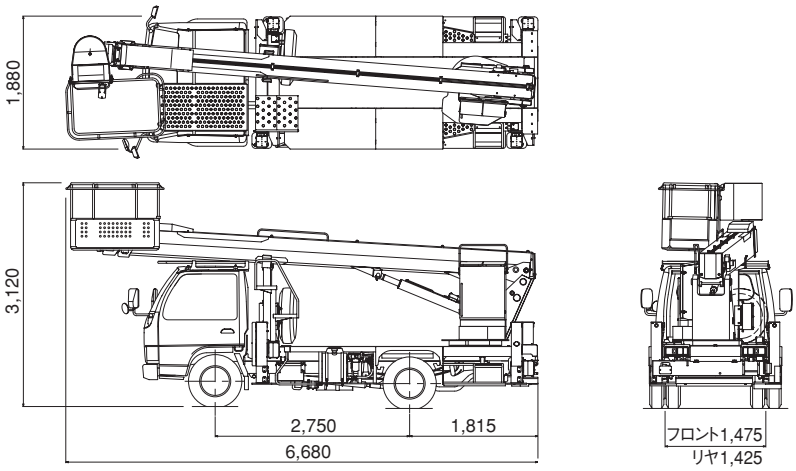

※架装車により異なります。

- 最大地上高：17.0m
- 積載荷重：200kg又は2名
- 最大作業半径：12.8m
- アウトリガ
  最大張出幅3.7m、中間2張出幅3.06m、
  中間1張出幅2.42m、最小張出幅1.68m

※荷台積載仕様150kg（オプション）

■作業範囲図

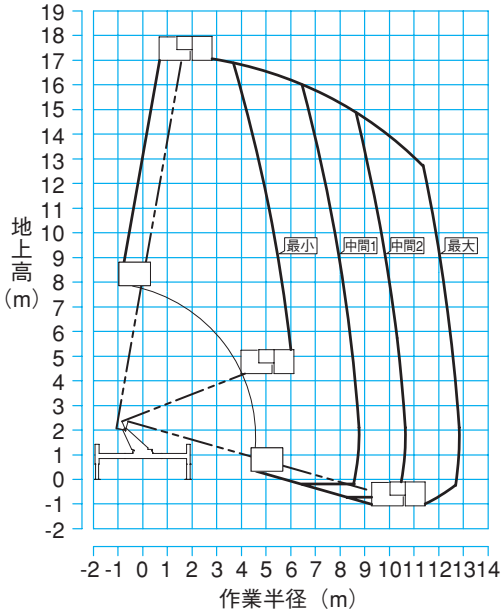

総合レンタル業のパイオニア
西尾レントオール株式会社

お問い合わせ