排水性（高機能）舗装に最適！

水平・通常振動切換型ローラ

NETIS登録商品

KT-110007-VE

施工品質の向上

- 高温で限られた時間内の作業で威力を発揮
- 骨材の飛散を防ぎ、表面を平らに揃えられます
- 高周波振動の採用
- 効果的な締固めを実現
- 低騒音（振動）施工を実現

施工環境の向上

- 特定特殊自動車排出ガス2014年基準適合
- エコモード搭載により37%燃費向上

前後の視界も欧州安全基準(1m×1m)をクリア運転席がベンチシートになっているので、左右の両サイドのロール端も見やすい!!

■振動方式と用途

	振動方式	起振軸・数	振動数		用途
SW654ND	水平振動	二軸偏心 ×2	49Hz (2,940vpm)	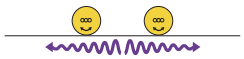	排水性舗装 SMA 特殊舗装 舗装全般
	通常振動		49Hz (2,940vpm)	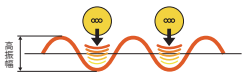	路床 路盤 安定処理

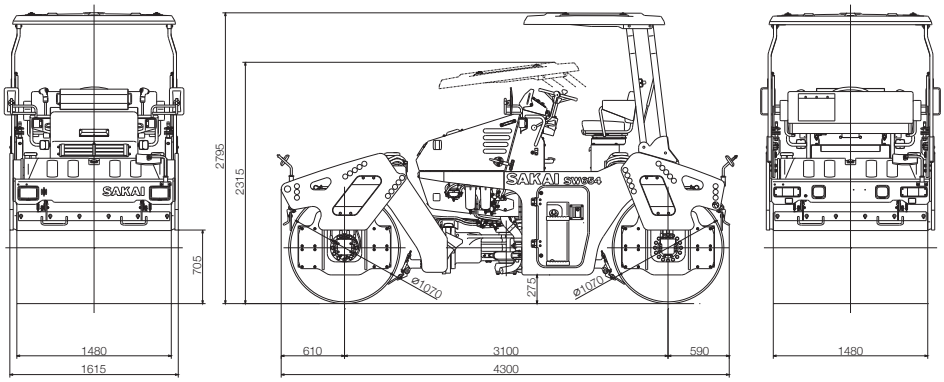

※本車輌は新小型特殊自動車です。公道運転時には大型特殊自動車免許が必要です。

■仕　様

型　式			SW654ND
運転整備重量			7,400 kg
機体寸法(mm)	全　長		4,300 mm
	全　幅		1,615 mm
	全　高		2,795 mm
	ホイールベース		3,100 mm
	締固め幅		1,480 mm
	最低地上高		275 mm
車輪	荷　重	前輪	3,630 kg
		後輪	3,770 kg
	ロール径	直径	1,070 mm
		幅	1,480 mm
性能	起動力	通常	68(6,900) kN(kgf)
		水平	124(12,600) kN(kgf)
	振動数	通常	49(2,940) Hz(vpm)
		水平	49(2,940) Hz(vpm)
	振幅	通常	0.52 mm
		水平	0.75 mm
	最小旋回半径		5.1 m
	登坂能力		18 度
	走行速度		0～13 km/h
エンジン　定格出力			54.6(74.2) kW(PS)
燃料			軽油120 ℓ
散水タンク			300 ℓ ×2

総合レンタル業のパイオニア
西尾レントオール株式会社

お問い合わせ