2.5t 4WDフォークリフト

悪路や傾斜地のような
地形で高い走破性を発揮する
四輪駆動方式を採用！

■大径タイヤと最適な重量配分により、高い安定性を確保しています
■KUBOTA 製水冷ディーゼルエンジンを搭載
■使いやすい形状のシングルジョイスティック
■スムーズなトランスミッションにより、作業効率 UP！

■主要寸法図

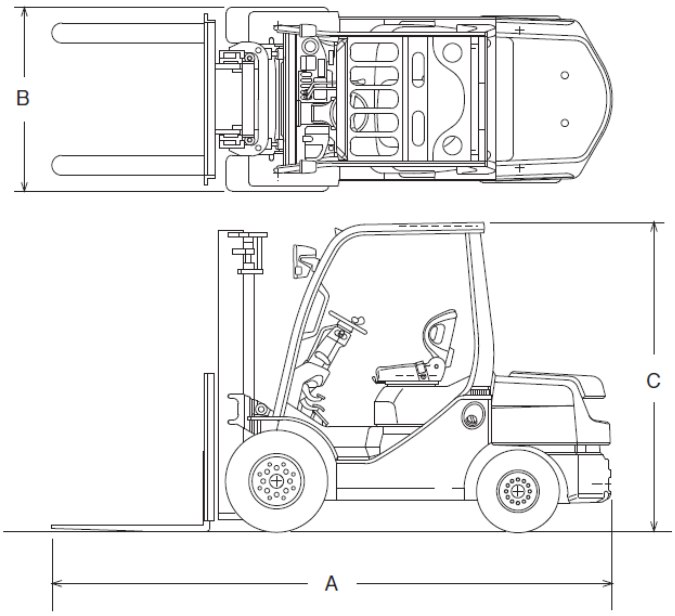

■仕　様

呼称	2.5t 不整地 4WD
型式	C250Hx4
メーカー	アウサ
定格荷重	2,500
標準揚高　(mm)	3,300
全長　(mm) A	4,245
全幅　(mm) B	1,510
ヘッドガード高 (mm) C	2,120
フォーク長　(mm)	1,200
車輌重量　(kg)	4,300
燃料タンク (ℓ)	50
燃料種類	軽油
運転資格	技能講習

総合レンタル業のパイオニア
西尾レントオール株式会社

・このチラシは 2019 年 11 現在のものです
・予告なくチラシ内容に変更が出る場合がございます

201911-6323-103

お問い合わせ