パレットフォーク仕様 新登場!!

太陽光、メガソーラ現場に最適!

フォークリフトでは作業の出来なかった
不整地やぬかるみ等で威力を発揮します!
機動力の4WD!
ステアリングは中折れ式(アーティキュレート)
で小回りも抜群!

運転資格：車両系建設機械
「整地・運搬・積込み・掘削用」

キャビン・エアコン仕様

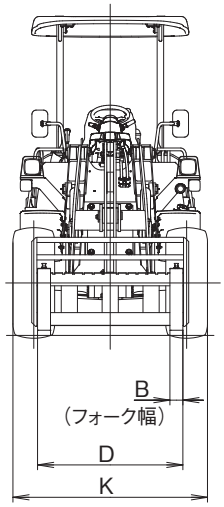

■タイヤショベル ランバーフォーク装着仕様

	諸　元	単位	WA30	WA40
	積載過重	kg	700	1,000
	フォーク装備重量	kg	185	200
	運転質量	kg	2,780	3,305
A	フォーク長さ	mm	770	920
B	フォーク断面幅	mm	100	120
C	フォーク断面高さ	mm	40	36
D	フォーク左右外側幅	mm	1,120	1,140
E	フォークヒンジピン高さ	mm	2,680	3,020
F	最大持ち上げ高さ	mm	2,560	2,900
G	ダンピングクリアランス(フォーク45°前傾)	mm	1,870	2,105
H	ダンピングリーチ(フォーク45°前傾)	mm	1,090	1,165
I	フォーク後傾角(走行姿勢)	度	31	31.5
J	全長(フォーク地上)	mm	4,525	4,835
K	全幅	mm	1,500	1,650
L	全高(キャビン)	mm	2,680	2,720
	最小回転半径走行姿勢(フォーク最外側部)	mm	3,530	3,740

■寸法図

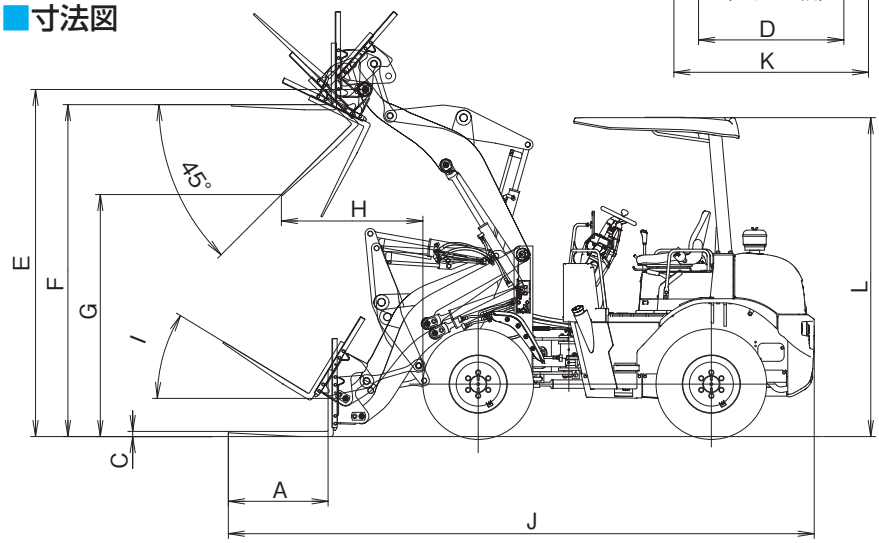

※地域により、キャビン・キャノピーの仕様が変わります。
※パレットフォーク姿での公道走行は出来ません。

総合レンタル業のパイオニア
西尾レントオール株式会社

お問い合わせ